# STIHL MSA 200 C (1251)

Ersatzteilliste
Spare Parts List
Liste des pièces

A Griffgehäuse, Haube
Handle housing, Shroud
Carter de poignée, Capot

B Elektromotor, Elektronikmodul
Electric motor, Electronic module
Moteur électrique, Module électronique

C Handschutz, Kettenbremse
Hand guard, Chain brake
Protège-main, Frein de chaîne

D Kettenraddeckel
Chain sprocket cover
Couvercle de pignon

E Maschinennummer
Serial number
Numéro de machine

© ANDREAS STIHL AG & Co. KG, 2012

2012-11

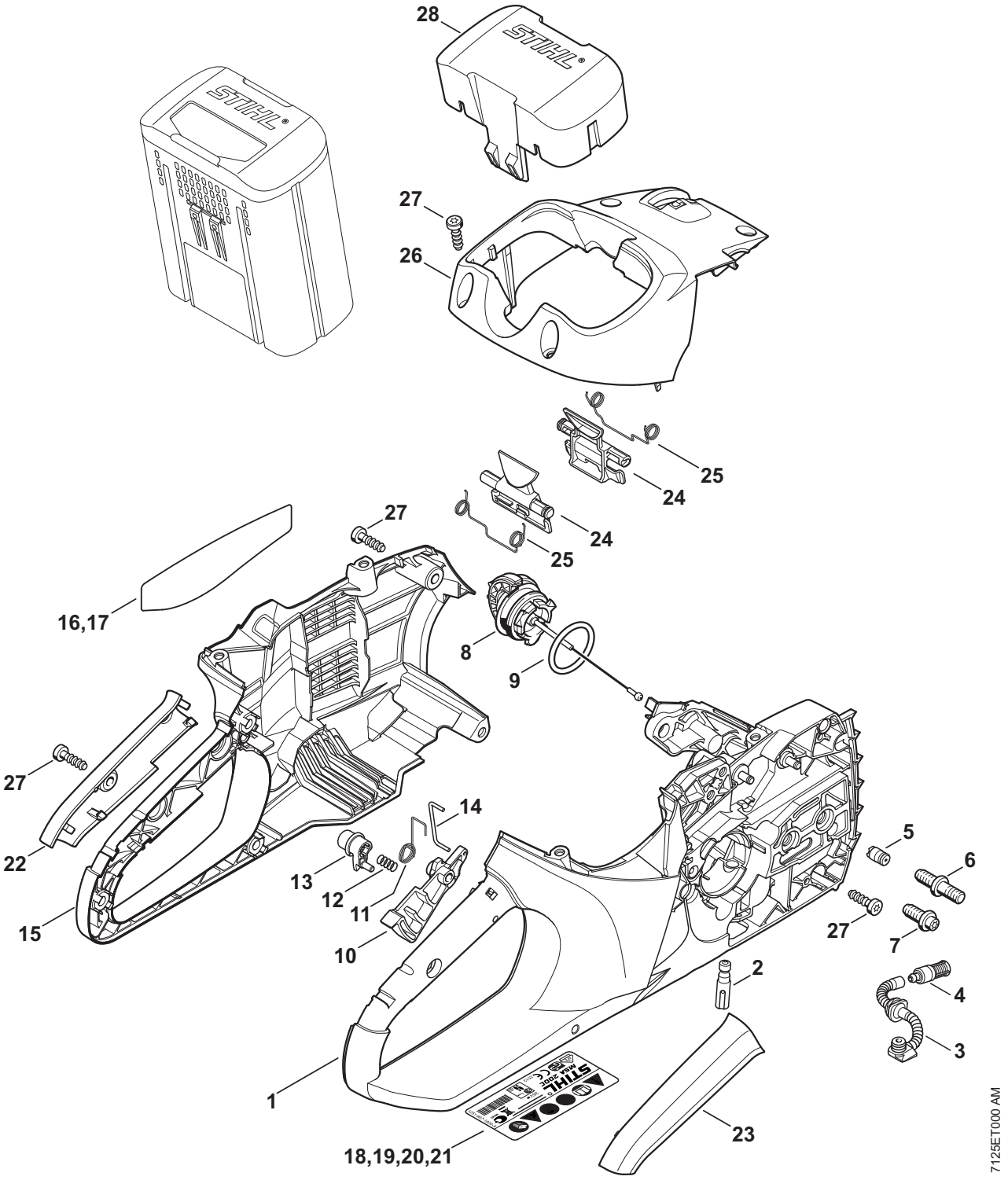
28
27
26
25
24
24
25
27
16,17
8
9
27
22
14
13
12
11
10
15
5
6
27
7
2
4
3
1
23
18,19,20,21
7125ET000 AM

## Illustration A Griffgehäuse, Haube Handle housing, Shroud Carter de poignée, Capot

| Bild-Nr. | Teile-Nr. | St.-Zahl | Benennung | Part Name | Désignation |
|---|---|---|---|---|---|
| 1 | 1250 790 1002 | 1 | Griffgehäuse rechts<br>□ 2 - 7 | Handle housing, right<br>□ 2 - 7 | Carter de poignée droite<br>□ 2 - 7 |
| 2 | 1123 640 3200 | 1 | Ölpumpe 0,55 | Oil pump 0.55 | Pompe à huile 0,55 |
| 3 | 1139 647 4000 | 1 | Ölschlauch | Oil hose | Pièces de tuyau d'huile |
| 4 | 1123 640 3800 | 1 | Saugkopf | Pickup body | Crépine d'aspiration |
| 5 | 1128 640 9100 | 1 | Ventil | Valve | Soupape |
| 6 | 1123 664 2400 | 1 | Bundschraube | Collar screw | Vis à embase |
| 7 | 1123 664 2402 | 1 | Bundschraube | Collar screw | Vis à embase |
| 8 | 0000 350 0533 | 1 | Tankverschluss<br>□ 9 | Filler cap<br>□ 9 | Bouchon de réservoir<br>□ 9 |
| 9 | 9645 948 7734 | 1 | RDR N 25x3,5 | O-ring 25x3.5 | Joint torique 25x3,5 |
| 10 | 1250 435 2400 | 1 | Schalthebel | Trigger switch | Levier de commande |
| 11 | 1250 435 2101 | 1 | Schenkelfeder | Torsion spring | Ressort coudé |
| 12 | 0000 997 0603 | 1 | Druckfeder | Compression spring | Ressort de pression |
| 13 | 1250 435 7800 | 1 | Sperrknopf | Safety switch | Bouton d'arrêt |
| 14 | 1250 435 1500 | 1 | Bügel | Bow | Etrier |
| 15 | 1250 791 1002 | 1 | Griffgehäuse links | Handle housing, left | Carter de poignée gauche |
| 16 | 1251 967 4000 | 1 | Hinweisschild USA | Instruction label USA | Plaque indicatrice USA |
| 17 | 1251 967 4001 | 1 | Hinweisschild CDN | Instruction label CDN | Plaque indicatrice CDN |
| 18 | 1251 967 1800 | 1 | Leistungsschild MSA 200 C Europa | Rating plate MSA 200 C Europe | Plaque caractéristique MSA 200 C Europe |
| 19 | 1251 967 1801 | 1 | Leistungsschild MSA 200 C USA | Rating plate MSA 200 C USA | Plaque caractéristique MSA 200 C USA |
| 20 | 1251 967 1802 | 1 | Leistungsschild MSA 200 C CDN | Rating plate MSA 200 C CDN | Plaque caractéristique MSA 200 C CDN |
| 21 | 1251 967 1804 | 1 | Leistungsschild MSA 200 C J | Rating plate MSA 200 C J | Plaque caractéristique MSA 200 C J |
| 22 | 1250 791 0600 | 1 | Griffschale links | Handle molding, left | Monture de poignée gauche |
| 23 | 1250 791 0601 | 1 | Griffschale rechts | Handle molding, right | Monture de poignée droite |
| 24 | 4851 430 9800 | 2 | Sperrhebel<br>□ 25 | Locking lever<br>□ 25 | Levier d'arrêt<br>□ 25 |
| 25 | 0000 998 0402 | 2 | Schenkelfeder | Torsion spring | Ressort coudé |
| 26 | 1250 084 0900 | 1 | Haube | Shroud | Capot |
| 27 | 9074 478 4435 | 10 | Schraube IS-P6x19 | Pan head self-tapping screw IS-P6x19 | Vis cylindrique IS-P6x19 |
| 28 | 4850 602 0900 | 1 | Deckel<br>USA, CDN | Cover<br>USA, CDN | Couvercle<br>USA, CDN |

Illustration B

Elektromotor, Elektronikmodul

Electric motor, Electronic module

Moteur électrique, Module électronique

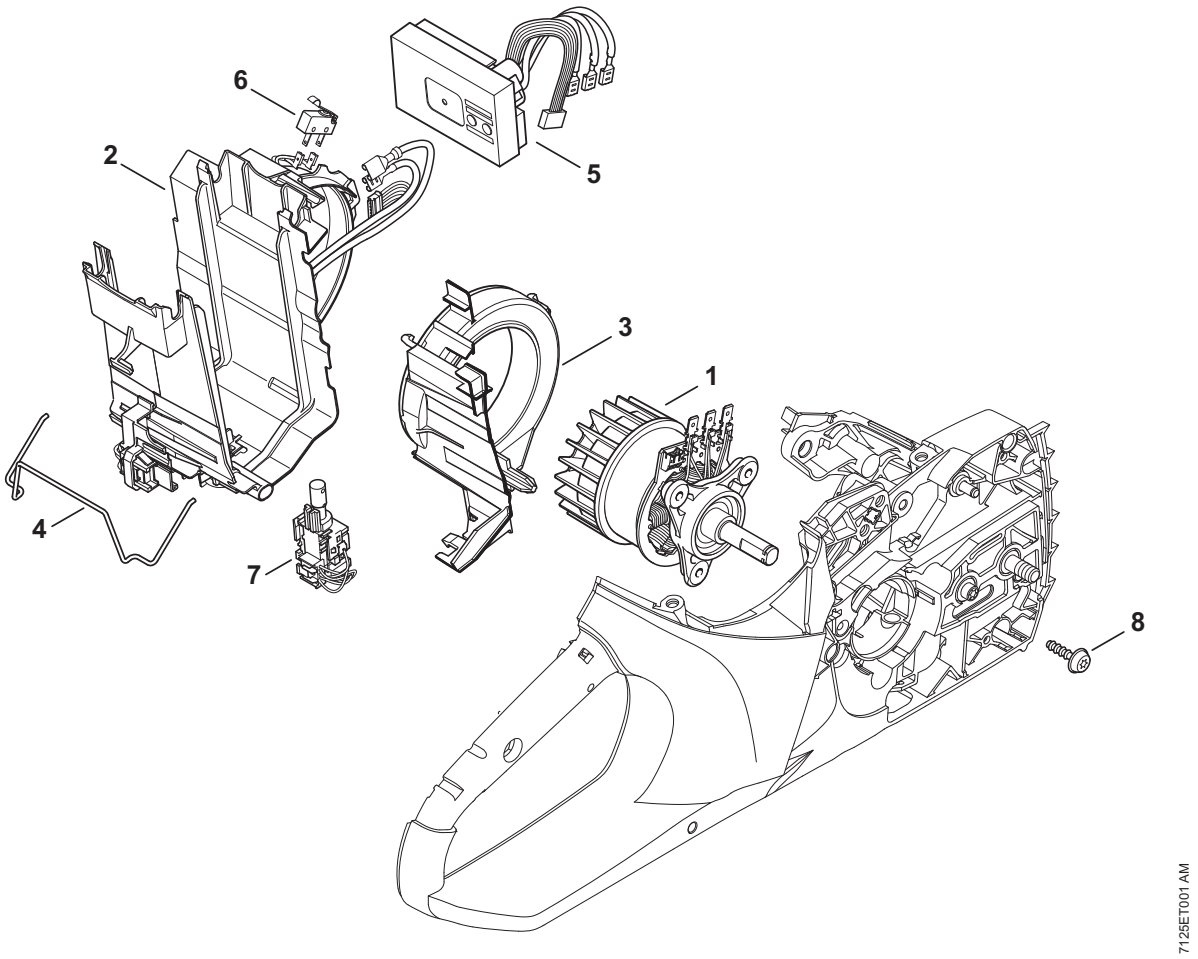

## Illustration B

Elektromotor, Elektronikmodul

Electric motor, Electronic module

Moteur électrique, Module électronique

| Bild-Nr. | Teile-Nr. | St.-Zahl | Benennung | Part Name | Désignation |
|---|---|---|---|---|---|
| 1 | 1251 600 0200 | 1 | Elektromotor | Electric motor | Moteur électrique |
| 2 | 1250 400 0600 | 1 | Kontaktplatte | Contact plate | Plaque porte-contacts |
| | | | □ 3 | □ 3 | □ 3 |
| 3 | 1250 404 8100 | 1 | Deckel | Cover | Couvercle |
| 4 | 1250 791 3100 | 1 | Feder | Spring | Ressort |
| 5 | 1251 430 1400 | 1 | Elektronikmodul | Electronic module | Module électronique |
| 6 | 1250 430 0500 | 1 | Schalter | Switch | Interrupteur |
| 7 | 1250 430 0501 | 1 | Schalter | Switch | Interrupteur |
| 8 | 0000 951 1100 | 3 | Schraube IS-D5x20 | Screw IS-D5x20 | Vis cylindrique IS-D5x20 |

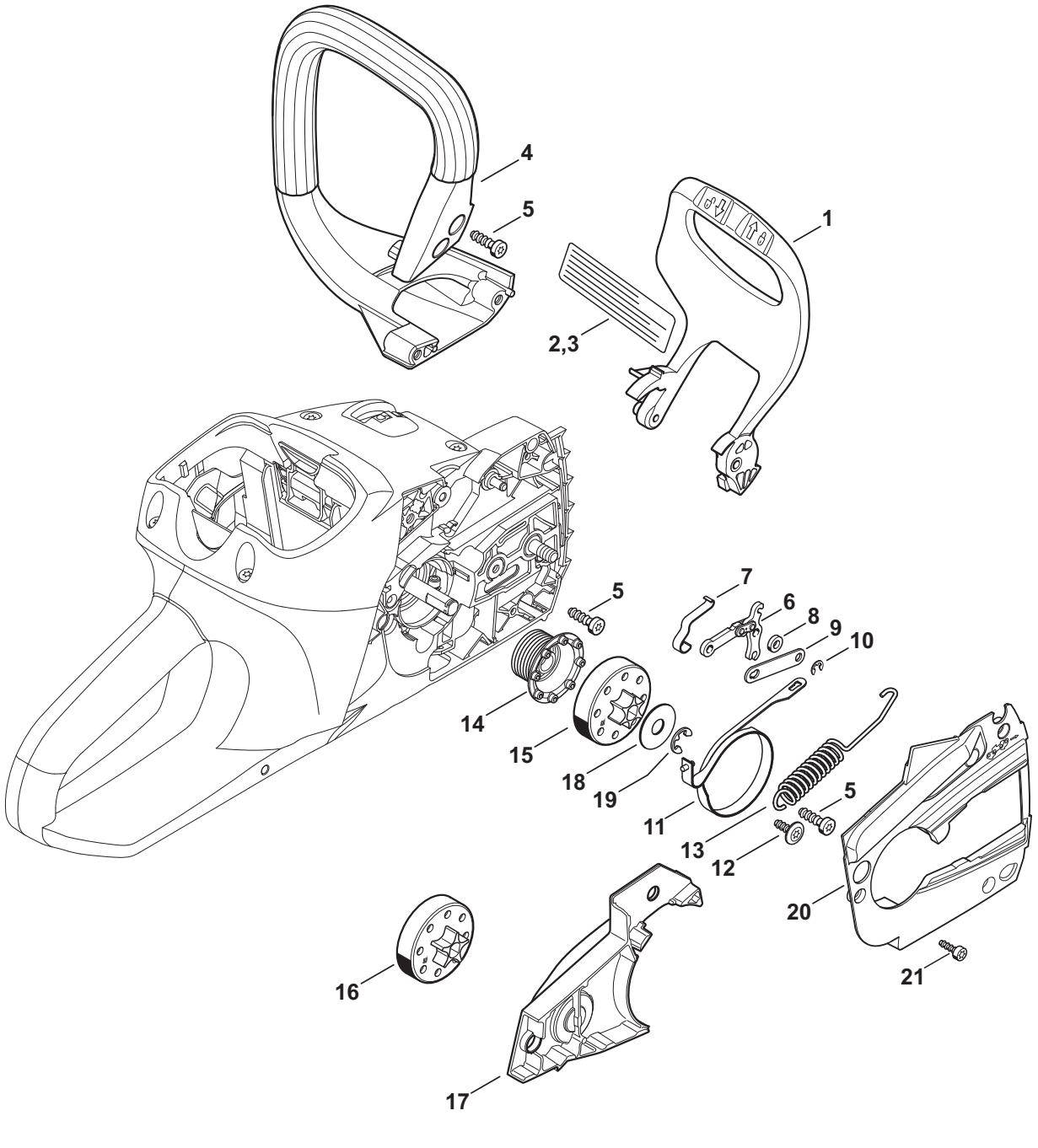
4
5
1
2,3
5
7
6
8
9
10
14
15
18
19
11
13
12
5
20
21
16
17
7125ET002 AM

## Illustration C

Handschutz, Kettenbremse | Hand guard, Chain brake | Protège-main, Frein de chaîne

| Bild-Nr. | Teile-Nr. | St.-Zahl | Benennung | Part Name | Désignation |
|---|---|---|---|---|---|
| 1 | 1250 792 9100 | 1 | Handschutz | Hand guard | Protège-main |
| 2 | 1251 967 3400 | 1 | Hinweisschild USA | Instruction label USA | Plaque indicatrice USA |
| 3 | 1251 967 3401 | 1 | Hinweisschild CDN | Instruction label CDN | Plaque indicatrice CDN |
| 4 | 1250 791 1700 | 1 | Griffrohr | Handlebar | Poignée tubulaire |
| 5 | 9074 478 4435 | 5 | Schraube IS-P6x19 | Pan head self-tapping screw IS-P6x19 | Vis cylindrique IS-P6x19 |
| 6 | 1128 160 5000 | 1 | Hebel | Lever | Levier |
| 7 | 1123 162 7800 | 1 | Blattfeder | Flat spring | Ressort à lame |
| 8 | 0000 958 0521 | 1 | Scheibe | Washer | Rondelle |
| 9 | 1123 162 5800 | 1 | Lasche | Strap | Bride de fixation |
| 10 | 9460 624 0400 | 1 | Sicherungsscheibe DIN6799-4 | E-clip 4 | Anneau d'arrêt 4 |
| 11 | 1250 160 5400 | 1 | Bremsband | Brake band | Collier de frein |
| 12 | 0000 951 1105 | 1 | Schraube IS-P5x14 | Pan head self-tapping screw IS-P5x14 | Vis cylindrique IS-P5x14 |
| 13 | 1250 162 7900 | 1 | Zugfeder | Tension spring | Ressort de tension |
| 14 | 1250 647 2001 | 1 | Schnecke | Worm | Vis sans fin |
| 15 | 1251 642 1200 | 1 | Kettenrad 1/4" Picco 6Z | Chain sprocket 1/4" Picco 6T | Pignon 1/4" Picco 6D |
| 16 | 1251 640 2000 | 1 | Kettenrad 3/8" Picco 5Z (B) □ 17 | Chain sprocket 3/8" Picco 5T (B) □ 17 | Pignon 3/8" Picco 5D (B) □ 17 |
| 17 | 1251 648 7700 | 1 | Deckel 3/8" (B) | Cover 3/8" (B) | Couvercle 3/8" (B) |
| 18 | 0000 958 0532 | 1 | Scheibe | Washer | Rondelle |
| 19 | 9460 624 0801 | 1 | Sicherungsscheibe DIN6799-8x1,3 | E-clip 8x1.3 | Anneau d'arrêt 8x1,3 |
| 20 | 1251 021 1100 | 1 | Deckel | Cover | Couvercle |
| 21 | 9074 478 3005 | 3 | Schraube IS-P4x14 | Pan head self-tapping screw IS-P4x14 | Vis cylindrique IS-P4x14 |

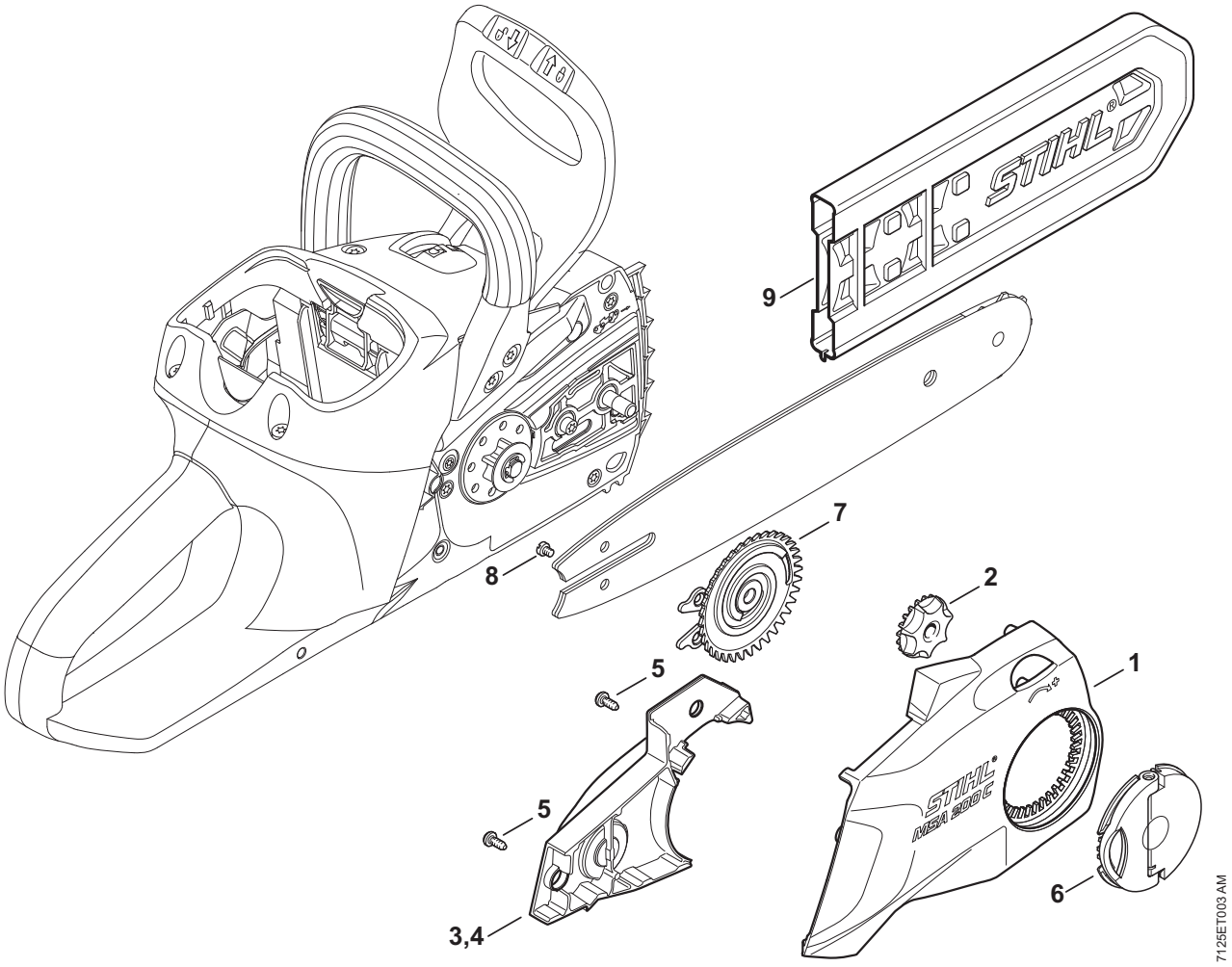
9
7
8
2
5
1
5
6
3,4
7125ET003 AM

## Illustration D Kettenraddeckel Chain sprocket cover Couvercle de pignon

| Bild-Nr. | Teile-Nr. | St.-Zahl | Benennung | Part Name | Désignation |
|---|---|---|---|---|---|
| 1 | 1251 648 0400 | 1 | Kettenraddeckel | Chain sprocket cover | Couvercle de pignon |
| 2 | 1123 648 2202 | 1 | Spannrad | Adjusting wheel | Molette de tension |
| 3 | 1251 648 7701 | 1 | Deckel 1/4" | Cover 1/4" | Couvercle 1/4" |
| 4 | 1251 648 7700 | 1 | Deckel 3/8" (B) | Cover 3/8" (B) | Couvercle 3/8" (B) |
| 5 | 9074 478 2970 | 2 | Schraube IS-P4x10 | Pan head self-tapping screw IS-P4x10 | Vis cylindrique IS-P4x10 |
| 6 | 1121 660 1000 | 1 | Flügelmutter | Wing nut | Écrou à ailettes |
| 7 | 1123 660 3001 | 1 | Spannscheibe □ 8 | Tensioning gear □ 8 | Rondelle de tension □ 8 |
| 8 | 9041 319 0600 | 1 | Zylinderschraube DIN84-M4x5-8.8 | Pan head screw M4x5 | Vis cylindrique M4x5 |
| 9 | 0000 792 9134 | 1 | Kettenschutz | Chain scabbard | Protège chaîne |

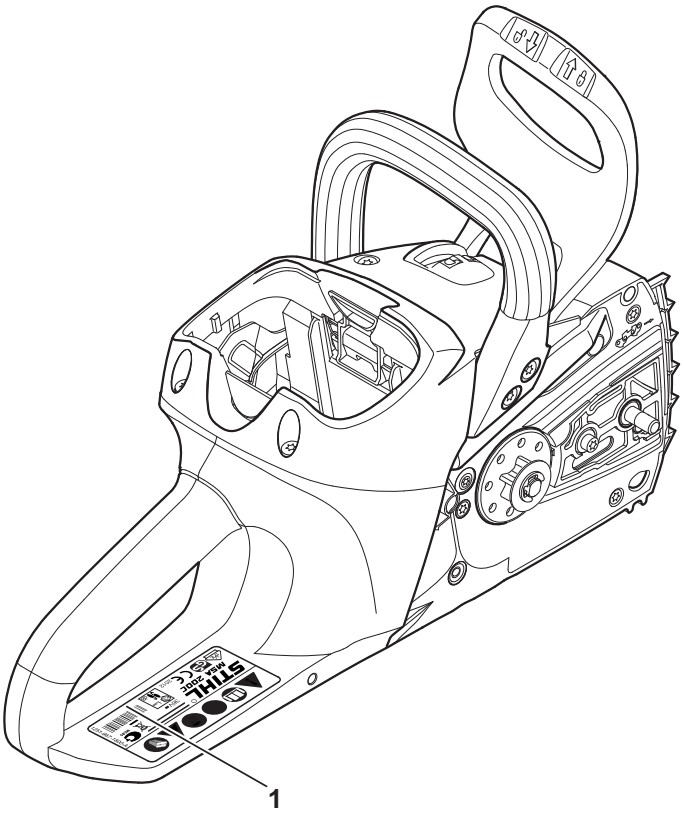


7125ET004 AM

| Bild-Nr. | Teile-Nr. | St.-Zahl | Benennung | Part Name | Désignation |
|---|---|---|---|---|---|
| 1 | | | Maschinennummer | Serial number | Numéro de machine |

Printed in Germany
© ANDREAS STIHL AG & Co. KG, 2012

Gedruckt auf chlorfrei gebleichtem Papier
Printed on chlorine-free paper
Imprimé sur papier blanchi sans chlore

**(D) Zeichenerklärung**
□ = darin enthalten Bild-Nr
✻ = Maschine älterer Bauart
(A) = nicht abgebildet
(B) = nur Sonderzubehör
(C) = ab Werk nicht mehr lieferbar
(D) = einzeln kein Ersatzteil
(1,2...) = Ausführungsarten

**(GB) Key to symbols**
□ = including item No.
✻ = previous Models
(A) = not illustrated
(B) = option
(C) = no longer available from factory
(D) = not available as separate item
(1,2...) = versions available

**(F) Légende**
□ = y compris Fig. No.
✻ = machines d'ancienne construction
(A) = non illustré
(B) = uniquement accessoire optionnel
(C) = n'est plus livrable départ usine
(D) = n'est pas livrable séparément
(1,2...) = différentes exécutions

**(E) Aclaración de símbolos**
□ = contiene núm. de ilustración
✻ = máquinas de ejecución anterior
(A) = sin ilustración
(B) = sólo accesorios especiales
(C) = ya no se suministra de fábrica
(D) = la pieza suelta no se suministra como repuesto
(1,2...) = clases de ejecución

**(HR) Tumač znakova**
□ = u istom sadrži dijelove, slike br.
✻ = strojevi starije izvedbe
(A) = nedostaje slika
(B) = samo kao poseban pribor
(C) = više se ne isporučuje fco tvornica
(D) = ne isporučuje se pojedinačno kao pričuvni dio
(1,2...) = vrste izvedbi

**(S) Teckenförklaring**
□ = ingår bild-nr
✻ = maskiner av tidigare utförande
(A) = ej avbildat
(B) = endast tillbehör
(C) = levereras inte längre från fabriken
(D) = ingen separat reservdel
(1,2...) = varianter

**(FIN) Merkkien selitys**
□ = johon sisältyvät kuvan numerot
✻ = vanhemmanmalliset koneet
(A) = ei kuvassa
(B) = ainoastaan lisävaruste
(C) = ei toimiteta enää tehtaalta
(D) = ei toimiteta erikseen
(1,2...) = Mallit

**(I) Leggenda**
□ = comprendente fig. n.
✻ = Macchine di costruzione anteriore
(A) = non illustrato
(B) = solo accessorio a richiesta
(C) = non più fornibile dallo stabilimento
(D) = non disponibile come ricambio singolo
(1,2...) = versioni

**(DK) Symbolforklaring**
□ = inklusive fig. nr.
✻ = maskiner af ældre konstruktion
(A) = ikke afbilledet
(B) = kun ekstratilbehør
(C) = leveres ikke mere fra fabrik
(D) = leveres ikke som løs reservedel
(1,2...) = modelbetegnelser

**(N) Tegnforklaring**
□ = medfølger fig. nr
✻ = Maskiner av eldre modell
(A) = ikke avbildet
(B) = bare ekstrautstyr
(C) = leveres ikke lenger fra fabrikk
(D) = enkeltdeler leveres ikke som reservedel
(1,2...) = utførelser

**(CZ) Vysvětlivky**
□ = obsahuje obr. č.
✻ = stroje starší konstrukce
(A) = není vyobrazeno
(B) = jen zvláštní příslušenství
(C) = ze závodu se již nedodává
(D) = jednotliví žádný náhradní díl
(1,2...) = druhy provedení

**(H) Jelmagyarázat**
□ = abban tartalmazott ábra-szám
✻ = Régebbi építéssorozatú gépek
(A) = Nincs ábrázolva
(B) = Csak külön tartozék
(C) = Gyár már nem szállítja
(D) = nem alkatrész, egyenként
(1,2...) = Kivitelezési módok

**(P) Explicação dos símbolos**
□ = Incl. a fig. No.
✻ = Máquinas de construção mais antiga
(A) = não ilustrado
(B) = unicamente acessórios especiais
(C) = já não fornecível ex-fábrica
(D) = a peça individual não é nenhuma peça de reposição
(1,2...) = Configurações

**(NL) Toelichting symbolen**
□ = daarin begrepen pos.nr.
✻ = machines van een oudere uitvoering
(A) = niet afgebeeld
(B) = uitsluitend speciaal toebehoren
(C) = af fabriek niet meer leverbaar
(D) = niet los leverbaar
(1,2...) = uitvoeringen

**(GR) Επεξήγηση συμβόλων**
□ = περιλαμβάνει τον αριθμό του είδους
✻ = Μηχανήματα παλαιότερων μοντέλων
(A) = δεν απεικονίζεται
(B) = μόνο προαιρετικά είδη
(C) = δεν διατίθεται από τον κατασκευαστή
(D) = δεν παραδίδεται ως ξεχωριστό είδος
(1,2...) = διαφορετικοί τύποι που διατίθενται

**(TR) İşaret açıklaması**
□ = İndeks numarada dahildir
✻ = Eski model makinalar
(A) = Şemada yoktur
(B) = Ekstradır
(C) = Fabrikadan artık temin edilmez
(D) = Ayrı verilmez
(1,2...) = Mevcut modeller

**(PL) Objaśnienie znaków**
□ = zawiera rysunki nr.
✻ = maszyny starszego typu budowy
(A) = nie zilustrowano
(B) = tylko jako wyposażenie specjalne
(C) = nie dostarczane przez producenta
(D) = nie wystepuje jako samodzielna część zamienna
(1,2...) = rodzaj wykonania

**(RUS) Пояснения к условным обозначениям**
□ = сюда входят номера позиций
✻ = машины более старого типа конструкции
(A) = не изображено на иллюстрации
(B) = только в виде специальных принадлежностей
(C) = заводом больше не выпускается
(D) = не поставляется отдельно как запасная деталь
(1,2...) = Виды исполнений

**(BR) Explicação dos símbolos**
□ = inclusive fig. n.
✻ = máquinas antigas
(A) = não ilustrado
(B) = somente acessórios especiais
(C) = não mais fornecido pela fábrica
(D) = não fornecida separadamente
(1,2...) = diferentes versões

**(RO) Legendă**
□ = inclusiv fig. nr.
✻ = Utilaje de fabricație mai veche
(A) = neilustrat
(B) = numai ca accesoriu special
(C) = nu se mai livrează din fabrică
(D) = fără piesă de schimb separată
(1,2...) = diferite modele

**(UAE) شرح الرموز**
□ = تحتوي على رقم صورة
✻ = ماكينات من طراز قديم
(A) = غير مصورة
(B) = مستلزمات خاصة فقط
(C) = غير قابلة للتوريد من المصنع
(D) = ليس كقطعة غياربمفرده
(1,2...) = انواع الطرازات